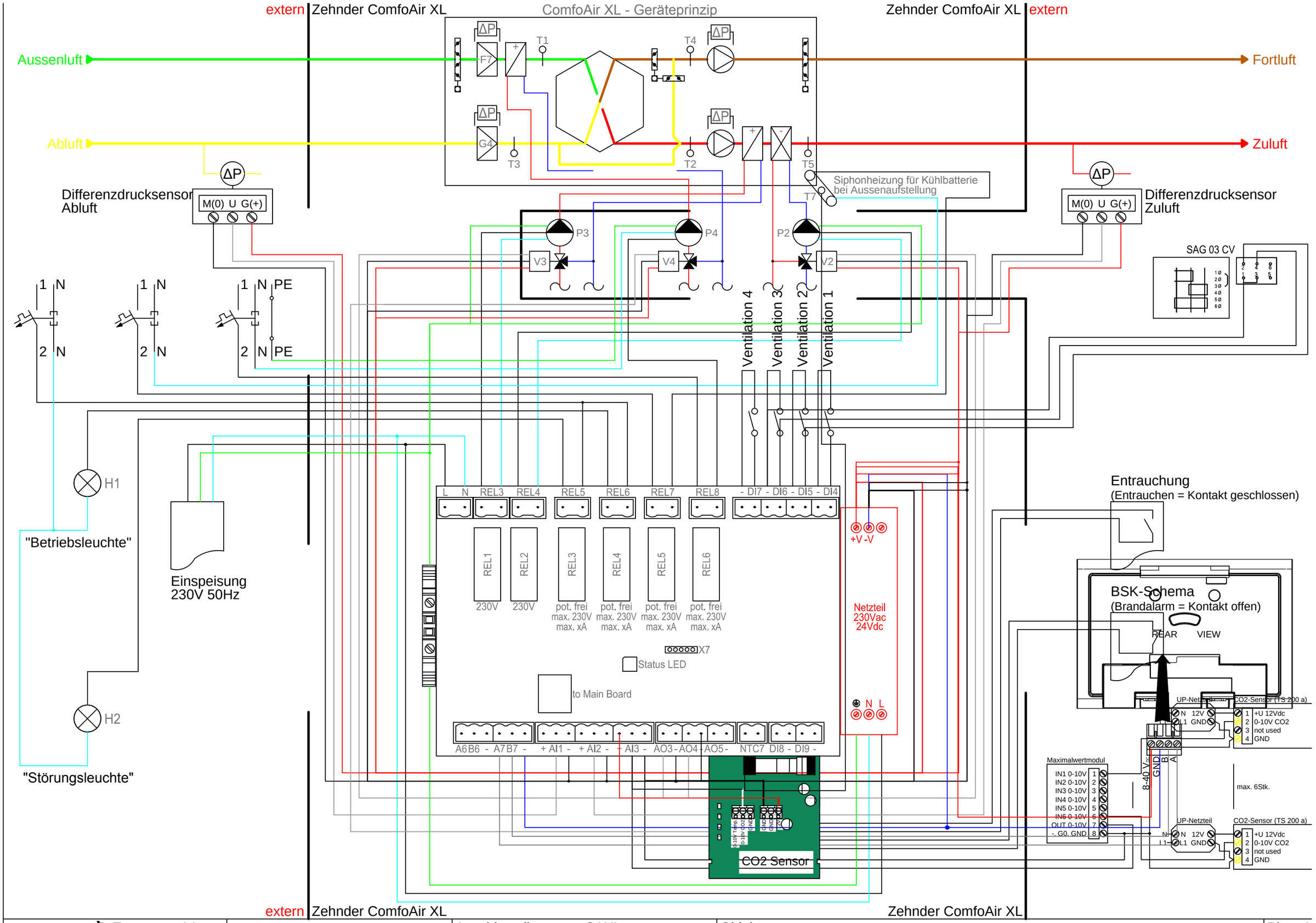

always around you zehnder Europastr. 14 77933 Lahr	ComfoAir XL	Anschlussdiagramm CAXL	Objekt:	Blatt: 1
		800 - 6000 m3/h	Stellplatz:	v0.0

Dieses Schaltschema gilt als Vorschlag. Es kann deshalb unvollständig sein. Für Fehler oder Unvollständigkeit wird keine Haftung übernommen.